SO01 - OBJEKT G

PŮDORYS KROVU

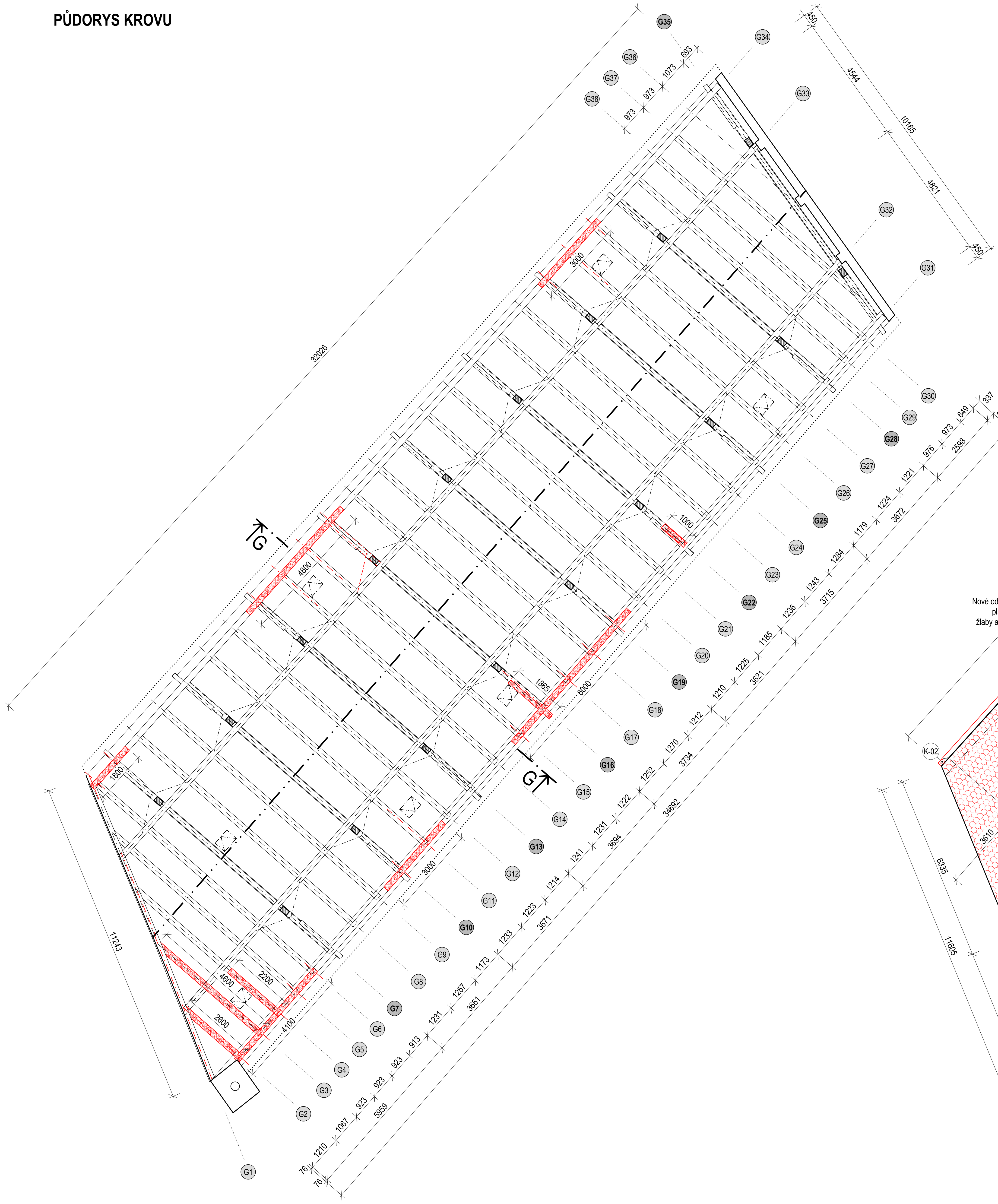

PŮDORYS STŘECHY

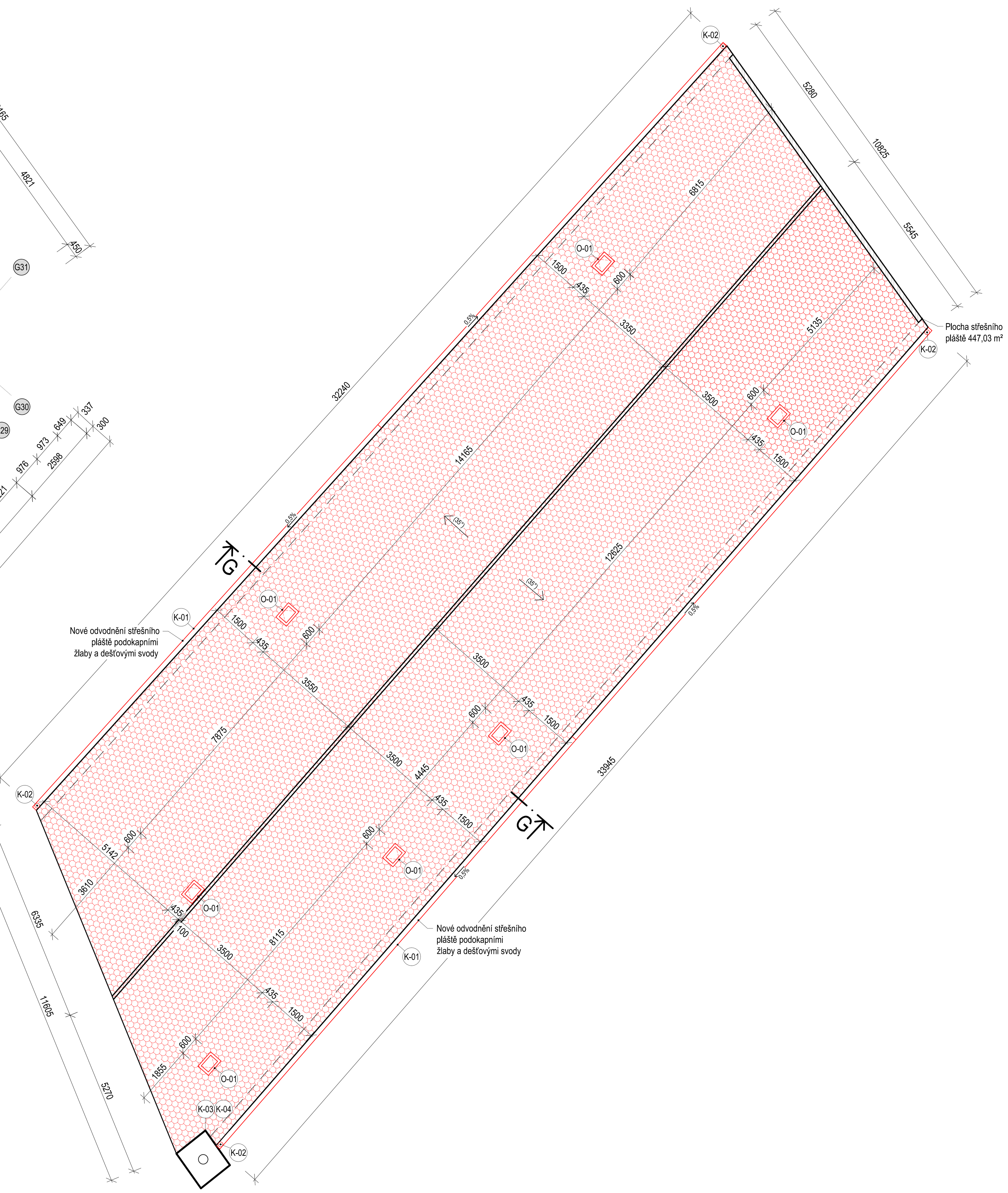

VÝPIS NOVÝCH PRVKŮ KROVU

OZN. VAZBY	PRVKY URČENÉ K VÝMĚNĚ/PROTÉZOVÁNÍ	DÉLKA CELKEM [m]	POZNÁMKA
G1	KROKEV (průřez: 140/170 mm)	7,47 m (1,0 m + 6,47 m)	
G2	KROKEV (průřez: 140/170 mm) VAZNÝ TRÁM (průřez: 210/250 mm)	2,6 m 3,4 m	
G3	KROKEV (průřez: 140/170 mm) VAZNÝ TRÁM (průřez: 210/250 mm)	1,0 m 4,6 m	
G4	KROKEV (průřez: 140/170 mm) VAZNÝ TRÁM (průřez: 210/250 mm)	1,0 m 2,2 m	
G5	KROKEV (průřez: 140/170 mm)	1,0 m	
G6	KROKEV (průřez: 140/170 mm)	2,0 m (2x 1,0 m)	
G7	KROKEV (průřez: 140/170 mm)	1,0 m	
G8	—		
G9	—		
G10	KROKEV (průřez: 140/170 mm)	1,0 m	
G11	KROKEV (průřez: 140/170 mm)	2,6 m	
G12	—		
G13	KROKEV (průřez: 140/170 mm)	1,0 m	
G14	KROKEV (průřez: 140/170 mm)	2,6 m	
G15	KROKEV (průřez: 140/170 mm)	3,6 m (1,0 m + 2,6 m)	
G16	KROKEV (průřez: 140/170 mm) KLEŠTINA (průřez: 140/170 mm) SLOUPEK (průřez: 170/200 mm) PÁSEK (průřez: 150/170 mm)	3,8 m (1,0 m + 2,8 m) 1,875 m 3,1 m 1,1 m	
G17	KROKEV (průřez: 140/170 mm)	1,0 m	
G18	KROKEV (průřez: 140/170 mm)	1,0 m	
G19	KROKEV (průřez: 140/170 mm)	1,0 m	
G20	—		
G21	—		
G22	VAZNÝ TRÁM (průřez: 210/250 mm) SLOUPEK (průřez: 170/200 mm)	1,0 m 1,0 m	
G23	—		
G24	—		
G25	KROKEV (průřez: 140/170 mm)	1,0 m	
G26	KROKEV (průřez: 140/170 mm)	2,6 m	
G27	KROKEV (průřez: 140/170 mm)	1,0 m	
G28	—		
G29	—		
G30	—		
G31	POZEDNICE (průřez: 200/150 mm)	13,1 m (4,1 m + 3,0 m + 6,0 m)	
G32	—		
G33	—		
G34	POZEDNICE (průřez: 200/150 mm)	9,6 m (3,0 m + 4,8 m + 1,8 m)	
G35	—		
G36	—		
G37	—		
G38	—		

LEGENDA

- VODOROVNÉ PRVKY KROVU URČENÉ K VÝMĚNĚ/PROTÉZOVÁNÍ
- ŠIKMÉ PRVKY KROVU URČENÉ K VÝMĚNĚ/PROTÉZOVÁNÍ
- NOVÁ STŘEŠNÍ KRYTINA
  Bobrovka s šupinovým krytím
- STÁVAJÍCÍ ZDIVO
  Cihla plná pálená

ŘEZ G-G

Typický řez plnou vazbou

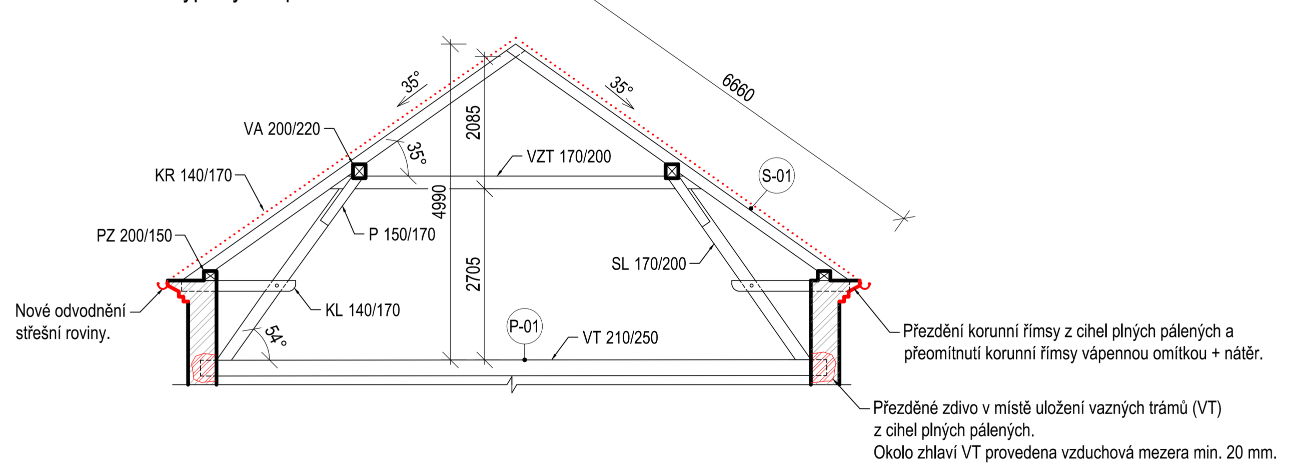

S-01 ŠIKMÁ STŘECHA - BOBROVKA

-	NOVÉ/REPASOVANÉ STŘEŠNÍ TAŠKY /Bobrovka na šupinové krytí/	
-	NOVÉ STŘEŠNÍ LATĚ 60x40 mm	40 mm
-	STÁVAJÍCÍ KONSTRUKCE KROVU /Krokev 160/180 mm/	

P-01 PODLAHA

-	STÁVAJÍCÍ DŘEVĚNÁ PRKNA /Lokální výměna shnilých prken/	25 mm
-	STÁVAJÍCÍ VAZNÉ TRÁMY	250 mm

POZNÁMKY STŘECHA

1. **Střešní plášť**
   Celková plocha střešního pláště je 447,03 m².
   Střešní taška bobrovka bude v celé ploše demontována. Nahrazena novou/repasovanou krytinou bobrovkou na šupinové krytí.
   Střešní krytina bude v odstínu červená režná.
   Střešní laťování bude v celé ploše demontováno. Nové laťování z latí 40/60 mm.
   Hřebenáče budou kladeny do neprobarvené pokrývačské malty, stejně tak okraje krytiny ve styku se štítovými zdmi.
   Komínová hlava bude v této etapě prací zakryta plechem.
2. **Korunní římsy**
   Porušené části římsy budou přezděny z cihel plných pálených na vápennou maltu.
   Budou obnoveny původní profilace.
   Zdegradované omítky budou přeomítnuty vápennou omítkou a natřeny barvou (dle požadavků).
   (Rozsah porušení viz výkres D.1.1.b.2 Poruchy - stávající stav).
3. **Klempířské prvky**
   Všechny klempířské prvky budou (žlaby, svody, oplechování detailů) budou dle tabulky klempířských prvků.

POZNÁMKY KROV

1. Protézování poškozených dřevěných prvků krovu bude provedeno tesařským spojem - plátováním.
2. Uložení zhlaví vazných trámů bude znovu přezděno z cihel plných pálených a mezi těmito prvky bude provedena vzduchová mezera min. 20 mm.
3. Veškeré staré povrchové úpravy krovu je nezbytné očistit od prachu a nečistot, zkontrolovat a opravit.
4. Po dokončení oprav bude celá tesařská konstrukce ošetřena preventivními bezbarvými přípravky proti dřevokazným houbám, hmyzu a plísním.
5. Lokálně bude vyspravena prkenná podlaha.

ORIENTAČNÍ SCHÉMA AREÁLU

Členění na objekty

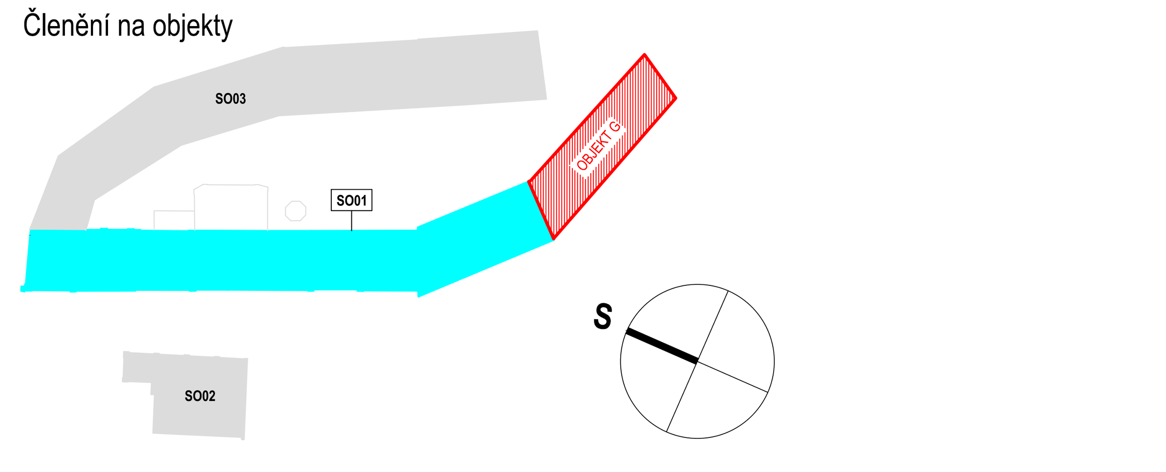

NÁZEV AKCE **PD na obnovu střech objektů bývalého areálu pivovaru čp. 1, čp. 2, čp. 228 v Bílině - II.**	GENERÁLNÍ PROJEKTANT FAPAL s.r.o. Stará Mostecká 250/2, 412 01 Litoměřice IČ: 06083927	FAPAL Projekční a statická kancelář
LOKALITA Bílina p.č.: 782, 784/1, 785; k.ú.: 604208 Bílina	HIP Ing. Pavel Veverka	ZODPOVĚDNÝ PROJEKTANT Ing. arch. Ivana Slavková (ČKA 3028)
INVESTOR **Město Bílina, Břežánská 50/4, 418 01 Bílina, IČO: 00266230**	PROJEKTANT ČÁSTI FAPAL s.r.o. Stará Mostecká 250/2 412 01 Litoměřice IČ: 06083927	VYPRACOVAL Ing. Nikola Markvartová
STUPEŇ DOKUMENTACE Dokumentace pro provádění stavby		
ČÁST DOKUMENTACE D.1.1 Architektonicko-stavební řešení		ČÍSLO ZAKÁZKY 002_2024
ČÍSLO VÝKRESU **D.1.1.b.3** **06**	DATUM 11/2024	PARÉ
NÁZEV VÝKRESU **SO01 - OBJEKT G** **NÁVRH OPRAV** PŮDORYS KROVU, PŮDORYS STŘECHY	MĚŘÍTKO 1:100	